Têtes porte-plaquettes rapides - Tourbillonneurs PCM
Fast whirling ring - PCM whirling tool holder
Schneller Wirbelring - PCM-Wirbelwerkzeughalter

Garant: BT
Document: Tableau général tourbillonneurs PCM.xlsx
Validation: 04.05.23

Inclinaison maximale calculée avec une distance minimale théorique du support de plaquette à la face du canon = 0.5 mm

Maximum tilt calculated with a theoretical minimum distance from the whirling head to the spindle face = 0.5 mm

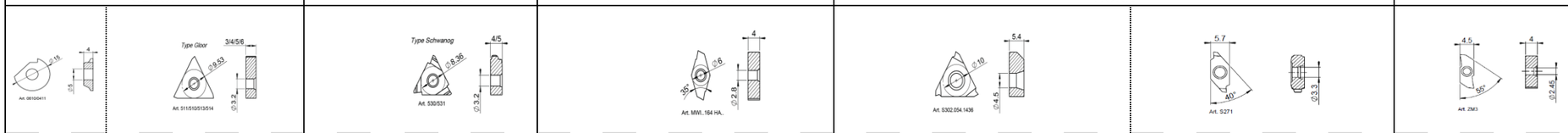

				GLOOR									SCHWANOG							UTILIS									HORN															NTK						Adaptateur PCM					
				W01080321111	W01080321112	W01120321111	W02060621111	W02090621111	W02160621111	W02060622111	W02090622111	W02120622111	W03060521111	W03090621111	W03120621114	W03120621113	W03060522111	W03090622111	W03120622112	W04060721111	W04090921111	W04120621111	W04121221111	W04120921111	W04120921112	W04060722111	W04090922111	W04121222111	W05060621111	W05090621111	W05120621111	W05110621112	W05110621113	W05110621114	W05060622111	W05090622111	W05120622111	W07060921111	W07090921111	W07120921111	W07150921111	W07060922111	W07090922111	W07090922112	W07120922111	W06060621111	W06090621111	W06120921111	W06060622111	W06090622111	W06120922111	Exemples de compatibilité: Gloor: 501-0001 Schwanog: SWG-192236 Utilis: MWT12 164 4046 Horn: M302.C012.40.06 PCM: 857-207-01					
										IK	IK	IK	*				IK	IK	IK						IK	IK	IK					*		IK	IK	IK					IK	IK	IK	IK				IK	IK	IK					
	Machine	angle	Kit IK	Z:3 Ø8 B:20	Z:3 Ø8 B:25	Z:3 Ø12 B:18.5	Z:6 Ø6 B:21	Z:6 Ø9 B:21	Z:6 Ø12 B:21	Z:6 Ø6 B:21	Z:6 Ø9 B:21	Z:6 Ø12 B:21	Z:5 Ø6 B:21	Z:6 Ø9 B:21	Z:6 Ø12 B:15.5	Z:6 Ø12 B:21	Z:5 Ø6 B:21	Z:6 Ø9 B:21	Z:6 Ø12 B:21	Z:7 Ø6 B:21	Z:9 Ø9 B:21	Z:6 Ø12 B:21	Z:12 Ø12 B:21	Z:9 Ø12 B:21	Z:9 Ø12 B:25	Z:7 Ø6 B:21	Z:9 Ø9 B:21	Z:12 Ø12 B:21	Z:6 Ø6 B:21	Z:6 Ø9 B:21	Z:6 Ø12 B:21	Z:6 Ø11 B:20	Z:6 Ø11 B:25	Z:6 Ø11 B:25	Z:6 Ø6 B:21	Z:6 Ø9 B:21	Z:6 Ø12 B:21	Z:9 Ø6 B:21	Z:9 Ø9 B:21	Z:9 Ø12 B:21	Z:9 Ø15 B:21	Z:9 Ø6 B:21	Z:9 Ø9 B:22	Z:9 Ø9 B:21	Z:9 Ø12 B:21	Z:6 Ø6 B:21	Z:6 Ø9 B:21	Z:9 Ø12 B:21	Z:6 Ø6 B:21	Z:6 Ø9 B:21	Z:9 Ø12 B:21	B:26	B:25	B:24	B:23	B:22	B:21
CITIZEN																																																							
GSW016	D25	± 16°	Oui	16°	16°	16°	16°	16°	16°	16°	16°	16°	16°	16°	16°	16°	16°	16°	16°	16°	16°	16°	16°	16°	16°	16°	16°	16°	16°	16°	16°	16°	16°	16°	16°	16°	16°	16°	16°	16°	16°	16°	16°	16°	16°	16°	16°	16°	16°	16°	16°	16°	16°	16°
GSW016	M532	± 16°	Oui	15°	NO	16°	12°	12°	12°	12°	12°	12°	12°	12°	16°	12°	12°	12°	12°	12°	12°	12°	12°	12°	NO	12°	12°	12°	12°	12°	12°	15°	NO	NO	12°	12°	12°	12°	12°	12°	12°	12°	12°	12°	12°	12°	12°	12°	12°	12°	NO	NO	NO	3°	12°	12°
GSW116	D25	± 16°	Oui	14°	NO	16°	11°	11°	11°	11°	11°	11°	11°	11°	16°	11°	11°	11°	11°	11°	11°	11°	11°	11°	NO	11°	11°	11°	11°	11°	11°	14°	NO	NO	11°	11°	11°	11°	11°	11°	11°	11°	11°	11°	11°	11°	11°	11°	11°	11°	NO	NO	NO	2°	11°	11°
GSW116	M532	± 16°	Oui	15°	NO	16°	12°	12°	12°	12°	12°	12°	12°	12°	16°	12°	12°	12°	12°	12°	12°	12°	12°	12°	NO	12°	12°	12°	12°	12°	12°	15°	NO	NO	12°	12°	12°	12°	12°	12°	12°	12°	12°	12°	12°	12°	12°	12°	12°	12°	NO	NO	NO	3°	12°	12°
GSW-160	M32	16°	Oui	16°	16°	16°	16°	16°	16°	16°	16°	16°	16°	16°	16°	16°	16°	16°	16°	16°	16°	16°	16°	16°	16°	16°	16°	16°	16°	16°	16°	16°	16°	16°	16°	16°	16°	16°	16°	16°	16°	16°	16°	16°	16°	16°	16°	16°	16°	16°	16°	16°	16°	16°	16°
GSW161	L220	16°	Oui	16°	16°	16°	16°	16°	16°	16°	16°	16°	16°	16°	16°	16°	16°	16°	16°	16°	16°	16°	16°	16°	16°	16°	16°	16°	16°	16°	16°	16°	16°	16°	16°	16°	16°	16°	16°	16°	16°	16°	16°	16°	16°	16°	16°	16°	16°	16°	16°	16°	16°	16°	16°
GSW162	L32	16°	Oui	16°	16°	16°	16°	16°	16°	16°	16°	16°	16°	16°	16°	16°	16°	16°	16°	16°	16°	16°	16°	16°	16°	16°	16°	16°	16°	16°	16°	16°	16°	16°	16°	16°	16°	16°	16°	16°	16°	16°	16°	16°	16°	16°	16°	16°	16°	16°	16°	16°	16°	16°	16°
KSW116	M532	± 16°	Oui	16°	16°	16°	16°	16°	16°	16°	16°	16°	16°	16°	16°	16°	16°	16°	16°	16°	16°	16°	16°	16°	16°	16°	16°	16°	16°	16°	16°	16°	16°	16°	16°	16°	16°	16°	16°	16°	16°	16°	16°	16°	16°	16°	16°	16°	16°	16°	16°	16°	16°	16°	16°
LSW-420	M416	± 16°	Oui	16°	NO	16°	16°	16°	16°	16°	16°	16°	16°	16°	16°	16°	16°	16°	16°	16°	16°	16°	16°	16°	NO	16°	16°	16°	16°	16°	16°	16°	NO	NO	16°	16°	16°	16°	16°	16°	16°	16°	16°	16°	16°	16°	16°	16°	16°	16°	NO	NO	NO	6°	16°	16°
MSW-102	M416	± 16°	NON	16°	16°	16°	16°	16°	16°	NO	NO	NO	16°	16°	16°	16°	NO	NO	NO	16°	16°	16°	16°	16°	16°	NO	NO	NO	16°	16°	16°	16°	16°	16°	NO	NO	NO	16°	16°	16°	16°	NO	NO	NO	NO	16°	16°	16°	NO	NO	NO	16°	16°	16°	16°	16°
LSW215-II	L20	± 15°	Oui	15°	15°	15°	15°	15°	15°	15°	15°	15°	15°	15°	15°	15°	15°	15°	15°	15°	15°	15°	15°	15°	15°	15°	15°	15°	15°	15°	15°	15°	15°	15°	15°	15°	15°	15°	15°	15°	15°	15°	15°	15°	15°	15°	15°	15°	15°	15°	15°	15°	15°	15°	15°
STAR																																																							
0200-SW016-RA0000-1S01	SR-20J	± 16°	Oui	16°	16°	16°	16°	16°	16°	16°	16°	16°	16°	16°	16°	16°	16°	16°	16°	16°	16°	16°	16°	16°	16°	16°	16°	16°	16°	16°	16°	16°	16°	16°	16°	16°	16°	16°	16°	16°	16°	16°	16°	16°	16°	16°	16°	16°	16°	16°	16°	16°	16°	16°	16°
		-																																																						
TSUGAMI																																																							
0400-SW016-RA0000-1S01	BO7/12/20	± 16°	Oui	16°	16°	16°	16°	16°	16°	16°	16°	16°	16°	16°	16°	16°	16°	16°	16°	16°	16°	16°	16°	16°	16°	16°	16°	16°	16°	16°	16°	16°	16°	16°	16°	16°	16°	16°	16°	16°	16°	16°	16°	16°	16°	16°	16°	16°	16°	16°	16°	16°	8°	10°	13°	16°	16°	16°
0400-SW016-RA0000-1S02	S205/S206	± 16°	Oui	16°	16°	16°	16°	16°	16°	16°	16°	16°	16°	16°	16°	16°	16°	16°	16°	16°	16°	16°	16°	16°	16°	16°	16°	16°	16°	16°	16°	16°	16°	16°	16°	16°	16°	16°	16°	16°	16°	16°	16°	16°	16°	16°	16°	16°	16°	16°	16°	16°	8°	10°	13°	16°	16°	16°
0400-SW016-RA0000-1S03	BO26/32/38	± 16°	Oui	16°	16°	16°	16°	16°	16°	16°	16°	16°	16°	16°	16°	16°	16°	16°	16°	16°	16°	16°	16°	16°	16°	16°	16°	16°	16°	16°	16°	16°	16°	16°	16°	16°	16°	16°	16°	16°	16°	16°	16°	16°	16°	16°	16°	16°	16°	16°	16°	16°	8°	10°	13°	16°	16°	16°
0400-SW016-RA0000-1S03	S206-II	± 16°	Oui	16°	16°	16°	16°	16°	16°	16°	16°	16°	16°	16°	16°	16°	16°	16°	16°	16°	16°	16°	16°	16°	16°	16°	16°	16°	16°	16°	16°	16°	16°	16°	16°	16°	16°	16°	16°	16°	16°	16°	16°	16°	16°	16°	16°	16°	16°	16°	16°	16°	8°	10°	13°	16°	16°	16°
TORNOS																																																							
		-																																																						
NOMURA																																																							
NN32-W15	NN32YB2XB	± 15°								NO	NO	NO					NO	NO	NO							NO	NO	NO							NO	NO	NO					NO	NO	NO	NO				NO	NO	NO					
NEXTURN																																																							
0800-SW016-RA0000-1S01	SA26/32/38	± 16°	Oui	16°	10°	16°	16°	16°	16°	16°	16°	16°	16°	16°	16°	16°	16°	16°	16°	16°	16°	16°	16°	16°	10°	16°	16°	16°	16°	16°	16°	16°	10°	10°	16°	16°	16°	16°	16°	16°	16°	16°	16°	16°	16°	16°	16°	16°	16°	16°	16°	16°	8°	10°	12°	13°	16°	16°

Please note that the maximum diameter of the raw bar is limited by the tilting of the tool holder and the thread depth (colors). See the graphs on the right.

Veuillez noter que le diamètre maximal du barreau brut est limité par l'inclinaison du porte-outil et de la profondeur du filet (couleurs). Voir les graphiques à droite.

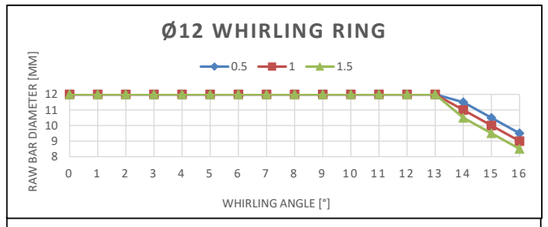

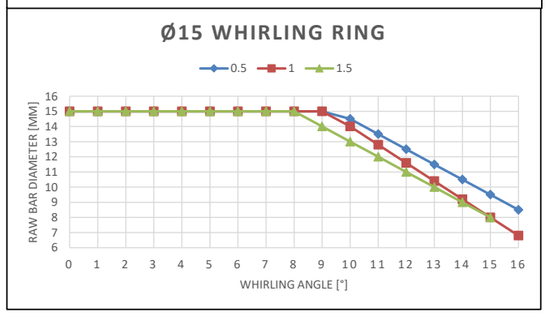

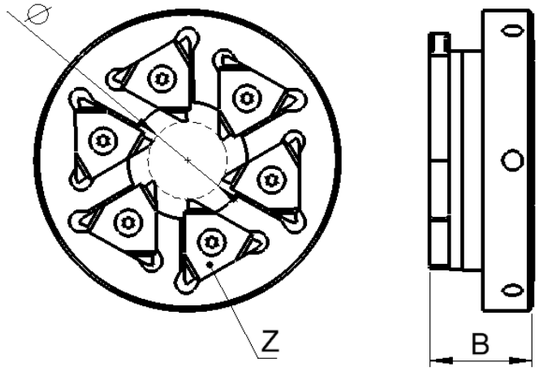

* Les plaquettes ont un angle de répétition identique
* The inserts have en identical repetition angle

Adaptateur PCM

Pour savoir si vos anciens supports de plaquettes sont compatibles, vous devez calculer la valeur B en additionant l'épaisseur de l'adaptateur et celle de vos supports. Puis référez-vous au tableau si dessus.

To find out if your old whirling head are compatible, you need to calculate the B-value by adding the thickness of the adapter and the thickness of your head. Then refer to the table above.

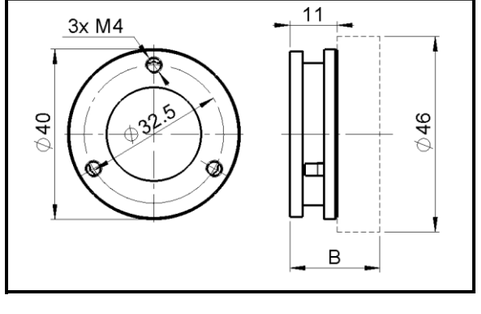

Zone industrielle C
Route du Grammont 101
CH - 1844 Villeneuve

PCM Precision Tooling SA

SWISS MADE
Copyright © PCM Precision Tooling SA

Tél +41 21 967 33 66
Fax +41 21 960 38 65
http://www.pcm.ch
email: sales@pcm.ch